КРЕПЛЕНИЯ, ЗАЖИМЫ ДЛЯ ТРУБ И КАБЕЛЯ

Зажимы, крепления для труб и кабеля EPE-ARM производятся согласно DIN 3015. Крепления имеют модульную конструкцию, что позволяет легко монтировать практически на всех системах где есть трубопроводы и импульсные линии для измерения параметров среды с приборами КИПиА. Зажимы труб и кабеля также применяются для прокладки кабельных сетей и подземных коллекторах метрополитена и водоканала где присутствует агрессивная коррозийная среда Монтажа и демонтаж данных зажимов труб и кабеля очень прост, что позволяет оперативно устранять аварийные ситуации и эффективно эксплуатировать инженерные коммуникации кабельных сетей и водоканалов.

Высокопрочные материалы, применяемые при производстве креплений для труб и кабеля, позволяют использовать продукцию EPE-ARM в системах с высокими статическими и динамическим нагрузками, а также на системах с высокочастотной вибрацией и высокими температурами на предприятиях тепло электроэнергетики, ТЭЦ, ТЭС, ГЭС и АЭС.

Зажимы и крепления для труб, кабеля EPE-ARM производства ООО "ЭНЕРГОПРОМЭКСПОРТ" гарантируют надежную фиксацию и длительную безопасную эксплуатацию гидравлических систем трубопроводов, импульсных линий КИПиА, кабельных эстакад, подземных коллекторов.

Ниже приведены подробные технические характеристики креплений для труб и кабеля. Вы можете заказать Крепления для трубопроводов диаметром от 6 до 508 мм, зажимы подходят на дюймовые размеры трубопроводов.

ENERGOPROMEXPO

Для запроса актуальных цен необходимо указать в заказе;

- артикульный номер, например – SXLPG (Легкая серия)
- вариант исполнения, например – одинарный, двойной зажим труб
- материал зажимов, например - Р-полипропилен, Н-полиамид и А-алюминий
- наружный диаметр зажимаемой трубы, например – 12мм или 1/2G
- материал прижимной. приварной плиты например – Оцинкованная сталь

ENERGOPROMEXPORT

ВАРИАНТЫ ИСПОЛНЕНИЯ ЗАЖИМОВ И КРЕПЛЕНИЯ ТРУБ		
Легкая серия SXLPG	**Усиленная серия SXLHG**	**Сдвоенная серия SXTPG1**

ENERGOPROMEXPORT

МАТЕРИАЛ КОРПУСА ЗАЖИМОВ ТРУБ		
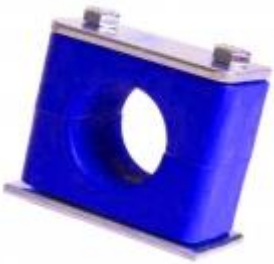		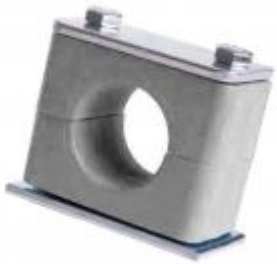
Р - Полипропилен	**Н - Полиамид**	**А - Алюминий**

ENERGOPROMEXPORT

МАТЕРИАЛ ПРИЖИМНЫХ И ОПРНЫХ ПЛАСТИН		
Р – нержавеющая сталь	**Н – оцинкованная сталь**	**А – вороненая сталь**

Одинарные трубные зажимы EPE-ARM

Легкая серия SXLPG

В комплект входит;
Винт шестигранный +2 корпуса зажима +сварная опорная плита

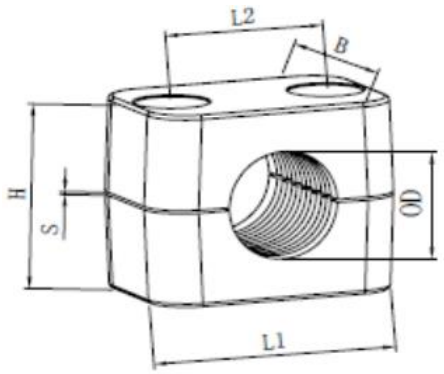

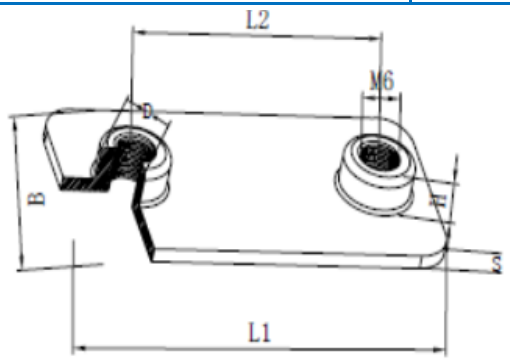

Серия	Маркировка	OD трубы мм	OD трубы G	Корпус зажима					Сварная опорная плита						Болт размер
				L1	L2	H	S	B	L1	L2	B	S	H	D	
L1	SXL*G2-106	6		37	20	27	0.4	30	37	20	30	3	6.5	12	M6x20
	SXL*G2-106.4	6.4	1/4												
	SXL*G2-108	8	5/16												
	SXL*G2-109.5	9.5	3/8												
	SXL*G2-110	10	1/8												
	SXL*G2-112	12													
L2	SXL*G2-212.7	12.7	1/2	42	26	33	0.6	30	42	26	30	3	6.5	12	M6x25
	SXL*G2-213.5	13.5	1/4												
	SXL*G2-214	14													
	SXL*G2-215	15													
	SXL*G2-216	16	5/8												
	SXL*G2-217.2	17.2	3/8												
	SXL*G2-218	18													
L3	SXL*G2-319	19	3/4	50	33	36	0.6	30	50	33	30	3	6.5	12	M6x30
	SXL*G2-320	20													
	SXL*G2-321.3	21.3	1/2												
	SXL*G2-322	22	7/8												
	SXL*G2-325	25													
L4	SXL*G2-426.9	26.9	3/4	59	40	42	0.6	30	60	40	30	3	6.5	12	M6x35
	SXL*G2-428	28													
	SXL*G2-430	30													

L5	SXL*G2-532	32	11/4	71	52	58	0.8	30	71	52	30	3	6.5	12	M6x50
	SXL*G2-533.7	33.7	1												
	SXL*G2-535	35													
	SXL*G2-538	38	11/2												
	SXL*G2-540	40													
	SXL*G2-542	42	11/4												
L6	SXL*G2-644.5	44.5	13/4	86	66	66	0.8	30	88	66	30	3	6.5	12	M6x60
	SXL*G2-648.3	48.3	11/2												
	SXL*G2-650.8	50.8	2												
L7	SXL*G2-757.2	57.2	21/4												
	SXL*G2-760.3	60.3	2	121	94	93	0.8	30	122	94	30	5	6.5	12	M6x85
	SXL*G2-763.5	63.5	21/2												
	SXL*G2-770	70	23/4												
	SXL*G2-773	73													
	SXL*G2-776.1	76.1	21/2												
L8	SXL*G2-888.9	88.9	3	147	120	118	0.8	30	148	120	30	5	6.5	12	M6x110
	SXL*G2-8102	102	4												
	SXL*G2-8108	108	41/4	205	168	167	4	80	205	168	15	80	22		M20×190
	SXL*G2-8114	114	4												
	SXL*G2-8127	127	5												
	SXL*G2-8133	133	51/4												
L9	SXL*G2-9133	133	51/4	250	205	200	4	90	250	205	15	90	26		M24×220
	SXL*G2-9140	140	5												
	SXL*G2-9152	152	6												
	SXL*G2-9159	159	61/4												
	SXL*G2-9165	165	61/4												
	SXL*G2-9168	168	5												
L10	SXL*G2-10168	168	6	336	265	270	5	120	336	265	25	120	35		M30×300
	SXL*G2-10177.8	177.8	7												
	SXL*G2-10193.7	193.7	78/5												
	SXL*G2-10216	216	81/2												
	SXL*G2-10219	219	8												
L11	SXL*G2-11219	219	8	470	395	410	8	160	470	395	30	160	26		M30×450
	SXL*G2-11273	273	10												
	SXL*G2-11324	324	12												
L12	SXL*G2-12356	356	14	630	534	530	20	180	630	534	30	168	35		M30×560
	SXL*G2-12406	406	16												
	SXL*G2-12419	419	18	788	670	660	40	230	788	670	40	230	40		M36×710
	SXL*G2-12508	508	20												

ENERGOPROMEXPORT

Одинарные трубные зажимы EPE-ARM	Усиленная серия SXLHG

В комплект входит; Шестигранные болты + 2 корпуса зажима +прижимная пластина + сварная опорная плита

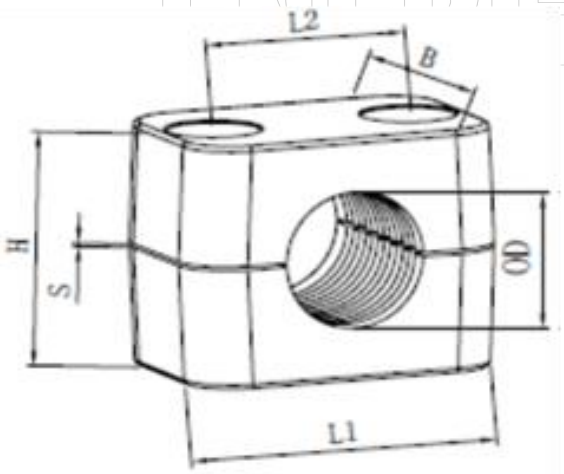

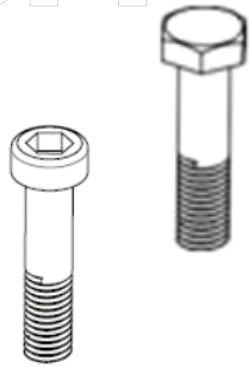

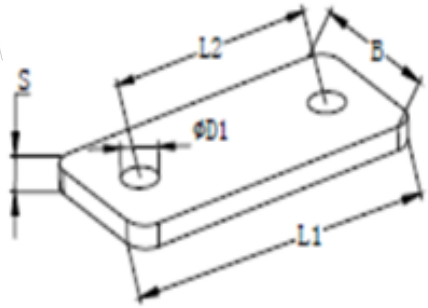

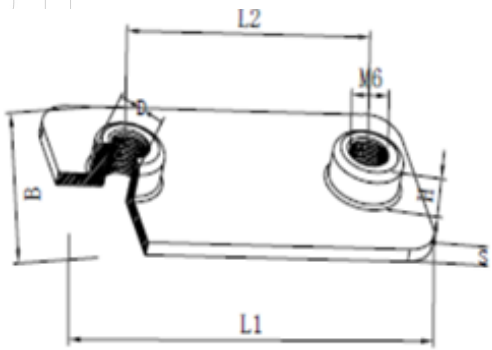

ENERGOPROMEXPORT

ООО «ЭНЕРГОПРОМЭСПОРТ», юридический адрес:141207, Московская область, г. Пушкино,
ул. Тургенева, д.2, ИНН 5038075406, ОГРН 1105038002519, КПП 503801001, ОКПО 66126719,

Серия	Маркировка	OD трубы мм	OD трубы G	Корпус зажима					Прижимная пластин					Сварная опорная плита						Болт размер
				L1	L2	H	S	B	L1	L2	S	B	D1	L1	L2	B	S	H	D	
H1	SXH*G1-106	6		55	33	32	2	30	55	33	8	30	11	74	33	30	8	8	18	M10×45
	SXH*G1-108	8																		
	SXH*G1-109.5	9.5	3/8																	
	SXH*G1-110	10	1/8																	
	SXH*G1-112.7	12.7	1/2																	
	SXH*G1-113.5	13.5	1/4																	
	SXH*G1-114	14																		
	SXH*G1-115	15																		
	SXH*G1-116	16	5/8																	
	SXH*G1-117.2	17.2	3/8																	
	SXH*G1-118	18																		
H2	SXH*G1-218	18		70	45	48	2	30	70	45	8	30	11	85	45	30	8	8	18	M10×60
	SXH*G1-219	19	3/4																	
	SXH*G1-220	20																		
	SXH*G1-221.3	21.3	1/2																	
	SXH*G1-222	22	7/8																	
	SXH*G1-225	25	1																	
	SXH*G1-226.9	26.9	3/4																	
	SXH*G1-228	28																		
	SXH*G1-230	30																		
H3	SXH*G1-330	30		85	60	60	2	30	85	60	8	30	11	100	60	30	8	8	18	M10×70
	SXH*G1-332	32	11/4																	
	SXH*G1-33.7	33.7	1																	
	SXH*G1-335	35																		
	SXH*G1-338	38	11/2																	
	SXH*G1-340	40																		
	SXH*G1-342	42	11/4																	
H4	SXH*G1-442	42	11/4	115	90	89	3	45	115	90	10	45	14	140	90	45	10	8	20	M12×100

	SXH*G1-444.5	44.5	13/4																	
	SXH*G1-448.3	48.3	11/2																	
	SXH*G1-450.8	50.8	2																	
	SXH*G1-455	55																		
	SXH*G1-457	57	21/4																	
	SXH*G1-460.3	60.3	2																	
	SXH*G1-463.5	63.5	21/2																	
	SXH*G1-465	65																		
	SXH*G1-470	70																		
H5	SXH*G1-570	70		150	122	120	3.5	60	150	122	10	60	18	180	122	60	10	12	24	M16×130
	SXH*G1-575	75																		
	SXH*G1-576.1	76.1	21/2																	
	SXH*G1-580	80																		
	SXH*G1-582.5	82.5	31/4																	
	SXH*G1-588.9	88.9	3																	
H6	SXH*G1-688.9	88.9	3	205	168	167	4	80	205	168	15	80	22	225	168	80	15	18	30	M20×190
	SXH*G1-6100	100																		
	SXH*G1-6102	102	31/2																	
	SXH*G1-6108	108	41/4																	
	SXH*G1-6114	114	4																	
	SXH*G1-6127	127	5																	
	SXH*G1-6133	133	51/4																	
H7	SXH*G1-7133	133	51/4	250	205	200	4	90	250	205	15	90	26	270	205	90	15	21	30	M24×220
	SXH*G1-7140	140	5																	
	SXH*G1-7152	152	6																	
	SXH*G1-7159	159	61/4																	
	SXH*G1-7165	165	61/4																	
	SXH*G1-7168	168	5																	
H8	SXH*G1-8168	168	6	336	265	270	5	120	336	265	25	120	35	380	265	120	25	21	35	M30×300
	SXH*G1-8177.8	177.8	7																	
	SXH*G1-8193.7	193.7	78/5																	
	SXH*G1-8216	216	81/2																	

	SXH*G1-8219	219	8																		
H9	SXH*G1-9219	219	8	470	395	410	8	160	470	395	30	160	26	520	395	160	30	38	40	M30×450
	SXH*G1-9273	273	10																	
	SXH*G1-9324	324	12																	
H10	SXH*G1-10356-10406	356-406	14-16	630	534	530	20	180	630	534	30	168	35	680	534	180	30	38	40	M30×560
H11	SXH*G1-11419-11508	419-508	18-20	788	670	660	40	230	788	670	40	230	40	850	670	230	40	40	50	M36×710

ENERGOPROMEXPORT

Двойные трубные зажимы EPE-ARM

Усиленная сдвоенная серия SXTPG1

В комплект входит; Шестигранный болт + 2 корпуса зажима +прижимная пластина + сварная опорная плита

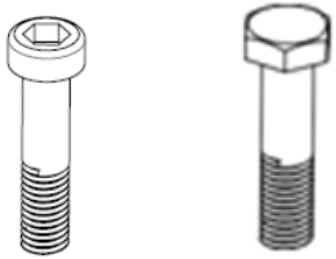

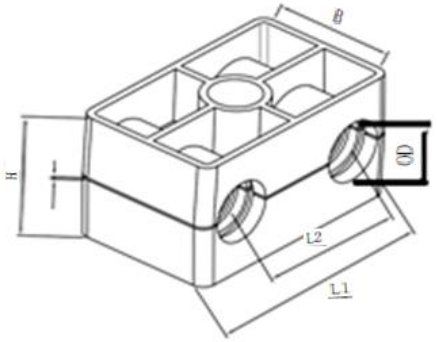

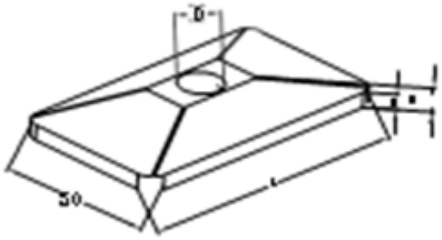

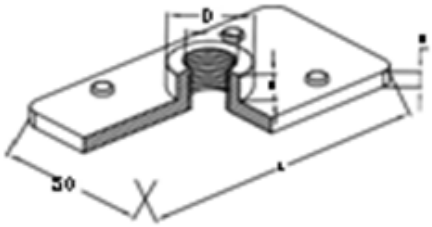

ENERGOPROMEXPORT

Серия	Маркировка	OD трубы мм 1D/2D	OD трубы G	Корпус зажима					Прижимная пластин				Сварная опорная плита					Болт размер
				L1	L2	H	S	B	L	H	S	D	L	S	H	D	G	
T1	SXT*G1-106	6/6		36	20	27	0.8	30	36	7	3	7	37	3	6	12	M6	M6×35
	SXT*G1-106.4	6.4/6.4	1/4															
	SXT*G1-108	8/8																
	SXT*G1-109.5	9.5/9.5	5/16															
	SXT*G1-110	10/10	3/8															
	SXT*G1-112	12/12																
T2	SXT*G1-212.7	12.7/12.7	1/2	53	29	27	0.8	30	53	7	3	9	55	5	6	14	M8	M8×35
	SXT*G1-213.5	13.5/13.5																
	SXT*G1-214	14/14	G1/4															
	SXT*G1-215	15/15																
	SXT*G1-216	16/16	5/8															
	SXT*G1-217.2	17.2/17.2	G3/8															
	SXT*G1-218	18/18																
T3	SXT*G1-319	19/19	3/4	67	36	37	0.8	30	67	7	3	9	70	5	6	14	M8	M8×45
	SXT*G1-320	20/20																
	SXT*G1-321.3	21.3/21.3																
	SXT*G1-322	22/22	G1/2															
	SXT*G1-325	25/25																
T4	SXT*G1-426.9	26.9/26.9	G3/4	80	45	40	0.8	30	80	7	3	9	85	5	6	14	M8	M8×50
	SXT*G1-428	28/28																
	SXT*G1-430	30/30																
T5	SXT*G1-532	32/32	G1	106	56	53	0.8	30	106	7	3	9	110	5	6	14	M8	M8×60
	SXT*G1-533.7	33.7/33.7																
	SXT*G1-535	35/35	11/4															
	SXT*G1-538	38/38																
	SXT*G1-540	40/40	11/2															
	SXT*G1-542	42/42																

ООО «ЭНЕРГОПРОМЭСПОРТ», юридический адрес:141207, Московская область, г. Пушкино,
ул. Тургенева, д.2, ИНН 5038075406, ОГРН 1105038002519, КПП 503801001, ОКПО 66126719,

ENERGOPROMEXPORT

МЕТРИЧЕСКИЕ РАЗМЕРЫ ТРУБ ASTM A269 /A213

Наружный диаметр OD mm	Толщина стенки mm	Каталожный номер	Вес кг/метр
6	1.0	TP / TL-6x1*	0,125
8	1.0	TP / TL-8x1*	0,175
10	1.0	TP / TL-10x1*	0,225
	1.5	TP / TL-10x1,5*	0,319
12	1.0	TP / TL-12x1*	0,275
	1,5	TP / TL-12x1,5*	0,394
14	1.5	TP / TL-14x1,5*	0,470
	2.0	TP / TL-14x2*	0,601
22	2	TP / TL-22x2*	1,002
25	2.5	TP / TL-25x2,5*	1,409

ДЮЙМОВЫЕ РАЗМЕРЫ ТРУБ ASTM A269 /A213

Наружный диаметр OD G	Толщина стенки	Каталожный номер	Вес кг/метр
1/4G	0.035	TSH-SS-1/4 X 0.035	0,122
	0.049	TSH-SS-1/4 X 0.049	0,159
	0.065	TSH-SS-1/4 X 0.065	0,194
3/8G	0.035	TSH-SS-3/8 X 0.035	0,193
	0.049	TSH-SS-3/8 X 0.049	0,257
	0.065	TSH-SS-3/8 X 0.065	0,326
1/2G	0.035	TSH-SS-1/2 X 0.035	0,263
	0.049	TSH-SS-1/2 X 0.049	0,356
	0.065	TSH-SS-1/2 X 0.065	0,457
	0.083	TSH-SS-1/2 X 0.083	0,560
3/4G	0.065	TSH-SS-3/4 X 0.065	0,719
1”G	0.083	TSH-SS-1 X 0.083	1,231
	0.109	TSH-SS-1 X 0.109	1,505

ENERGOPROMEXPORT

ООО «ЭНЕРГОПРОМЭСПОРТ», юридический адрес:141207, Московская область, г. Пушкино,
ул. Тургенева, д.2, ИНН 5038075406, ОГРН 1105038002519, КПП 503801001, ОКПО 66126719,